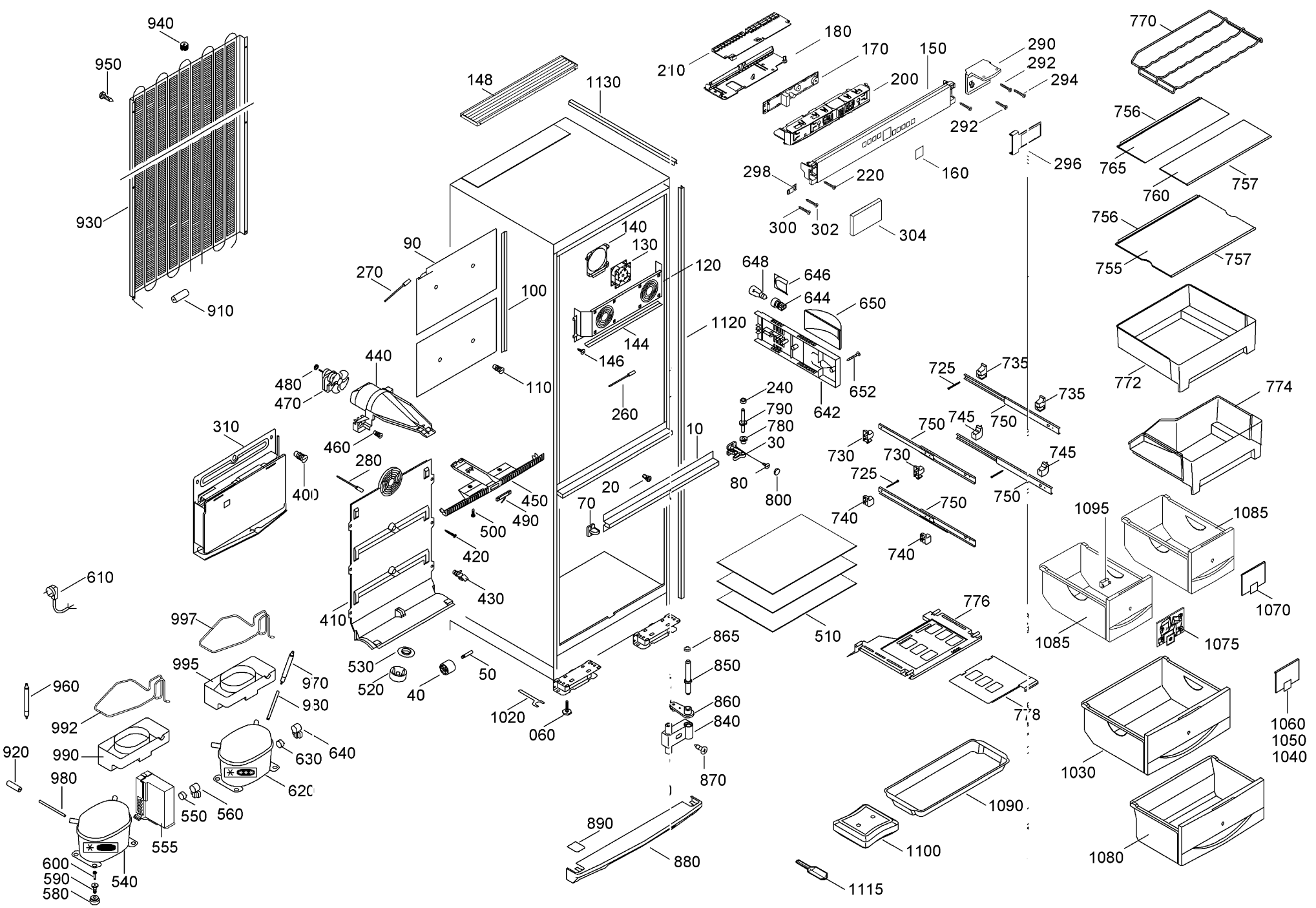
940
950
930
910
148
1130
210
180
170
150
200
290
292
294
292
296
770
756
765
760
757
298
220
160
300
302
304
756
755
757
90
140
130
120
270
100
648
646
644
650
1120
144
146
652
642
440
480
470
110
260
725
735
735
772
774
240
790
780
30
80
800
750
745
750
730
730
745
725
750
750
740
740
310
460
280
400
450
490
500
420
430
20
70
10
1095
1085
1070
1085
1075
610
997
410
530
520
40
50
865
850
860
840
870
510
776
778
995
970
930
960
992
990
920
980
1020
060
630
640
620
550
560
555
540
600
590
580
890
880
1090
1100
1115
1030
1060
1050
1040
1080

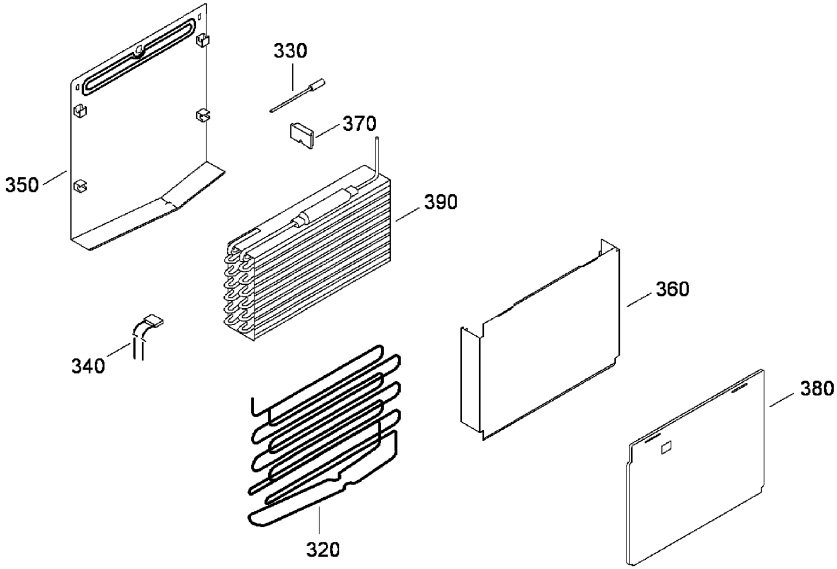
330
370
350
390
360
340
380
320

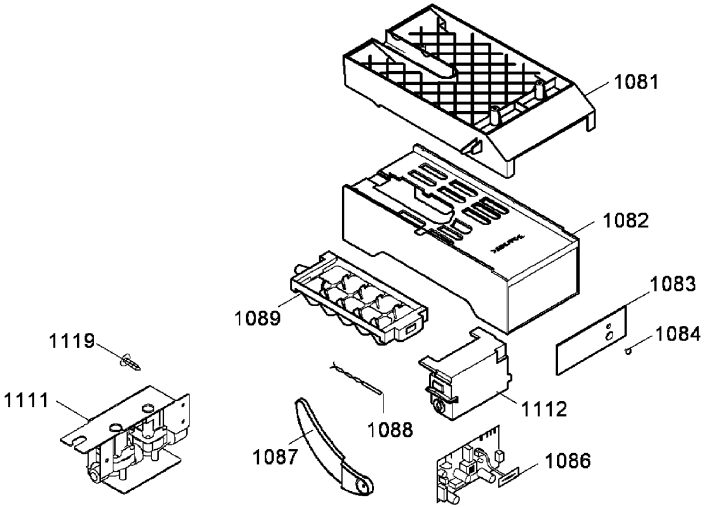
1081
1082
1083
1089
1084
1119
1111
1088
1112
1087
1086

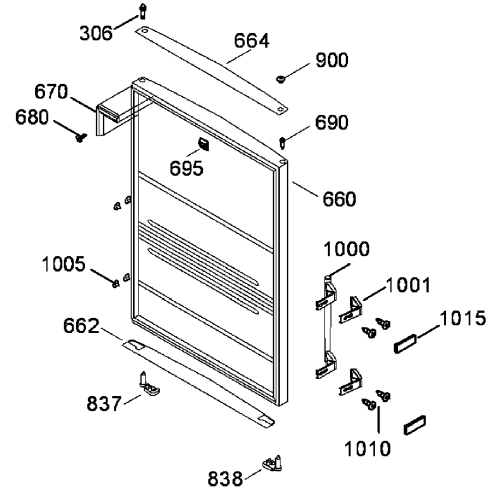
306
664
900
670
680
690
695
660
1005
1000
1001
662
1015
837
1010
838

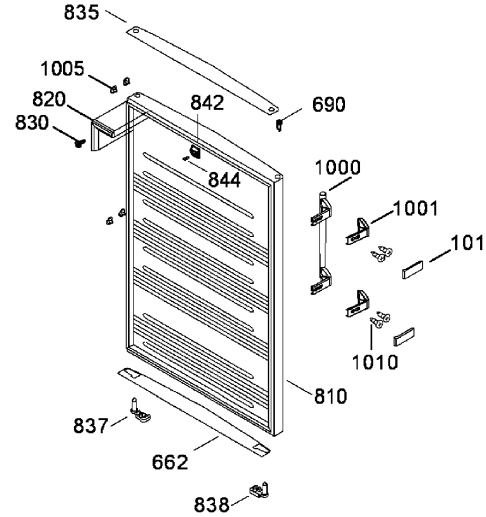
835
1005
820
842
690
830
844
1000
1001
1015
1010
810
837
662
838